LENOXX®
Designhauben

KERNSORTIMENT 2020
DESIGNABZUGSHAUBEN

Lenoxx Designhauben möchte seinen Kunden nicht nur eigene Ideen präsentieren, sondern ist an Ihren Anregungen und kreativen Gedanken interessiert.

LEGENDE

Energieeffizienzklasse

Leistungsstufen

Fernbedienung

Drucktasten-Schaltung

Drehtasten-Schaltung

Softtouch-Schaltung

Touchtronic-Schaltung

Externer Motor möglich

Nachlaufautomatik

Filtersättigungsanzeige

LED-Beleuchtung

Motorleistung (in cbm/h)

PlasmaOne kompatibel

PlasmaOne-Filter bereits inkl.

Smartphonesteuerung / App

Umluftbetrieb

Abluftbetrieb

Booster

Bridgezone

Kindersicherung

Kochtopferkennung

Bluetooth

Lautsprecher

Radio

Mikrofon

PHILOSOPHIE

Unser Ziel ist es, Innovationen mit maximalem Nutzen für unsere Kunden zu entwickeln und unser Leistungsspektrum stetig zu optimieren. Dabei stehen Kundenbedürfnisse im Vordergrund, wodurch wir uns gezielt auf die Ansprüche unserer Zielgruppe fokussieren und auch in der Zukunft attraktive und nachhaltige Lösungen im Bereich Dunstabzugshauben präsentieren. Weitere Expansionen für noch mehr lokale Nähe in unterschiedlichen Regionen liegen uns am Herzen, so dass wir die qualifizierte Beratung zu Dunsthauben in Qualität und Design von unserem Fachpersonal noch breit gefächerter anbieten können.

Zu unseren Vorraussetzungen gehören hohe Qualitätsstandards, wirtschaftliche Effizienz, sowie Umweltschutz und gesellschaftliche Verantwortung. Dem entsprechend verbindet Lenoxx Designhauben anspruchsvolle und innovative Designs mit zukunftsträchtigen Technologien und Innovationen, einfachen intuitiven Bedienkonzepten und einer hohen Montagefreundlichkeit. Die ausschließliche Zusammenarbeit mit renommierten Designern und Produktentwicklern gehört zu unserem Portfolio und sorgt dafür, dass alle Dunsthauben getreu unserer Philosophie nach neuesten Erkenntnissen der Marktforschung und hohen Kriterien in der Energieeffizienz hergestellt werden.

Dunsthauben aus dem Hause Lenoxx Designhauben werden nach strengen Kriterien zur Nachhaltigkeit, sowie einer sauberen Verarbeitung ohne unnötigen CO^2 Ausstoß im Herstellungsprozess gefertigt. Wir sind uns der gesellschaftlichen Verantwortung, sowie der Verantwortung für Umwelt und Klima bewusst, wodurch die Fertigung konstanten Kontrollen unterliegt und bei maximaler Energieeffizienz vorgenommen wird. Um Ihnen diesen Standard zu bieten, werden Vertragspartner mit größter Sorgfalt gewählt und anhand der Prämissen ausgesucht, die auf der Agenda von Lenoxx Designhauben steht. Wir bieten Ihnen exklusive Designs, einen kunden-orientierten Service und ein reichhaltiges Portfolio, das Sie in unserem Showroom kennen lernen und entsprechend Ihrer persönlichen Ansprüche wählen können.

IHRE MEINUNG IST UNS WICHTIG

Lenoxx Designhauben möchte seinen Kunden nicht nur eigene Ideen präsentieren, sondern ist an Ihren Anregungen und kreativen Gedanken interessiert. Neue Lösungen und exklusive Designs entstehen im Zusammenspiel mit Ihnen, sowie den gewählten Designern und Herstellern, die Ihre Ideen analysieren und konstruktive Lösungen für Ihren Anspruch entwickeln. Um Ihnen dauerhaft die beste Performance zu bieten und Sie aktiv am Konzept von Lenoxx Designhauben teilhaben zu lassen, freuen wir uns über alle Vorschläge und Anregungen, wie unsere Dunstabzugshauben noch effizienter, moderner und intuitiver designt werden können.

PASSAT

LENOXX® Designhauben

TECHNISCHE DATEN

Leistungsstufen:	4 Stufen
Motorleistung:	800 cbm/h
Schaltung:	Touchtronic
Beleuchtung:	2 x 1,9W LED (3000° K)
Metallfettfilter:	1 Stück
Betrieb:	Umluft- & Abluftbetrieb
Energieeffizienzklasse:	A
Abluftkanal:	Ø 150 mm
Funktionen:	Filtersättigungsanzeige, Nachlaufautomatik

Abstand zur Arbeitsplatte:	Min. 50 cm (empfohlen)
Energieverbauch p.a. Ø:	57 kWh/a
Fluiddynamik:	A
Beleuchtungseffizienz:	A
Fettabscheidegrad:	D
Lautstärke (max. Stufe):	63 dB

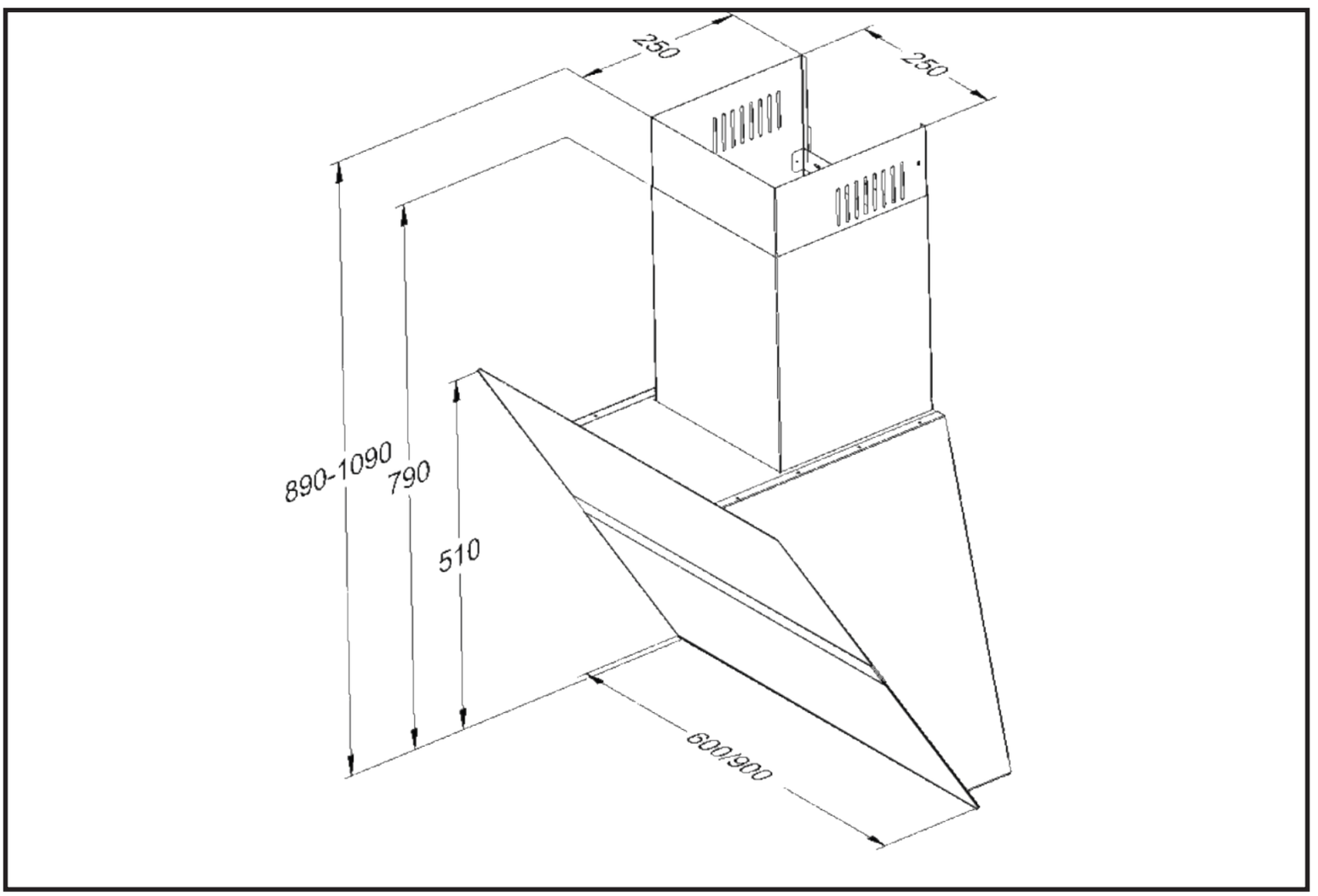

ART. NR.	BEZEICHNUNG	BREITE	EAN
7560	Passat Black 60 inkl. 800 cbm/h Motor	60 cm	4260231671158
7590	Passat Black 90 inkl. 800 cbm/h Motor	90 cm	4260231671172
7561	Passat White 60 inkl. 800 cbm/h Motor	60 cm	4260231671165
7591	Passat White 90 inkl. 800 cbm/h Motor	90 cm	4260231671189
7565	Passat Art Collection Stone 60 inkl. 800 cbm/h Motor	60 cm	4260231676047
7595	Passat Art Collection Stone 90 inkl. 800 cbm/h Motor	90 cm	4260231673602
7596	Passat Art Collection Taxi 90 inkl. 800 cbm/h Motor	90 cm	4260231673619
7594	Passat Art Collection Ocean 90 inkl. 800 cbm/h Motor	90 cm	4260231676030
7597	Passat Art Collection Black Lemon 90 inkl. 800 cbm/h Motor	90 cm	4260231673626
7599	Passat Art Collection PlasmaOne 90 inkl. 800 cbm/h Motor	90 cm	4260231676054

ART. NR.	BEZEICHNUNG	EAN
1103	Kohlefilter K650 (2er-Set)	4260231672803
1008	Erstausrüsterset-Umluft	4260231673343
PO500	Plasmafilter	4260231675811
PO800	Plasmafilter	4260231675774

PEARL

LENOXX® Designhauben

EEK D | 3 STUFEN | 450 cbm/h | LED | LENOXX® Designhauben

TECHNISCHE DATEN

Leistungsstufen:	3 Stufen
Motorleistung:	450 cbm/h
Schaltung:	Pushbutton
Beleuchtung:	1 x 4W LED-Strip
Metallfettfilter:	1 Stück
Betrieb:	Umluft- & Abluftbetrieb
Energieeffizienzklasse:	D
Abluftkanal:	Ø 125 mm

Abstand zur Arbeitsplatte:	Min. 55 cm (empfohlen)
Energieverbauch p.a. Ø:	80 kWh
Fluiddynamik:	F
Beleuchtungseffizienz:	B
Fettabscheidegrad:	D
Lautstärke (max. Stufe):	64 dB

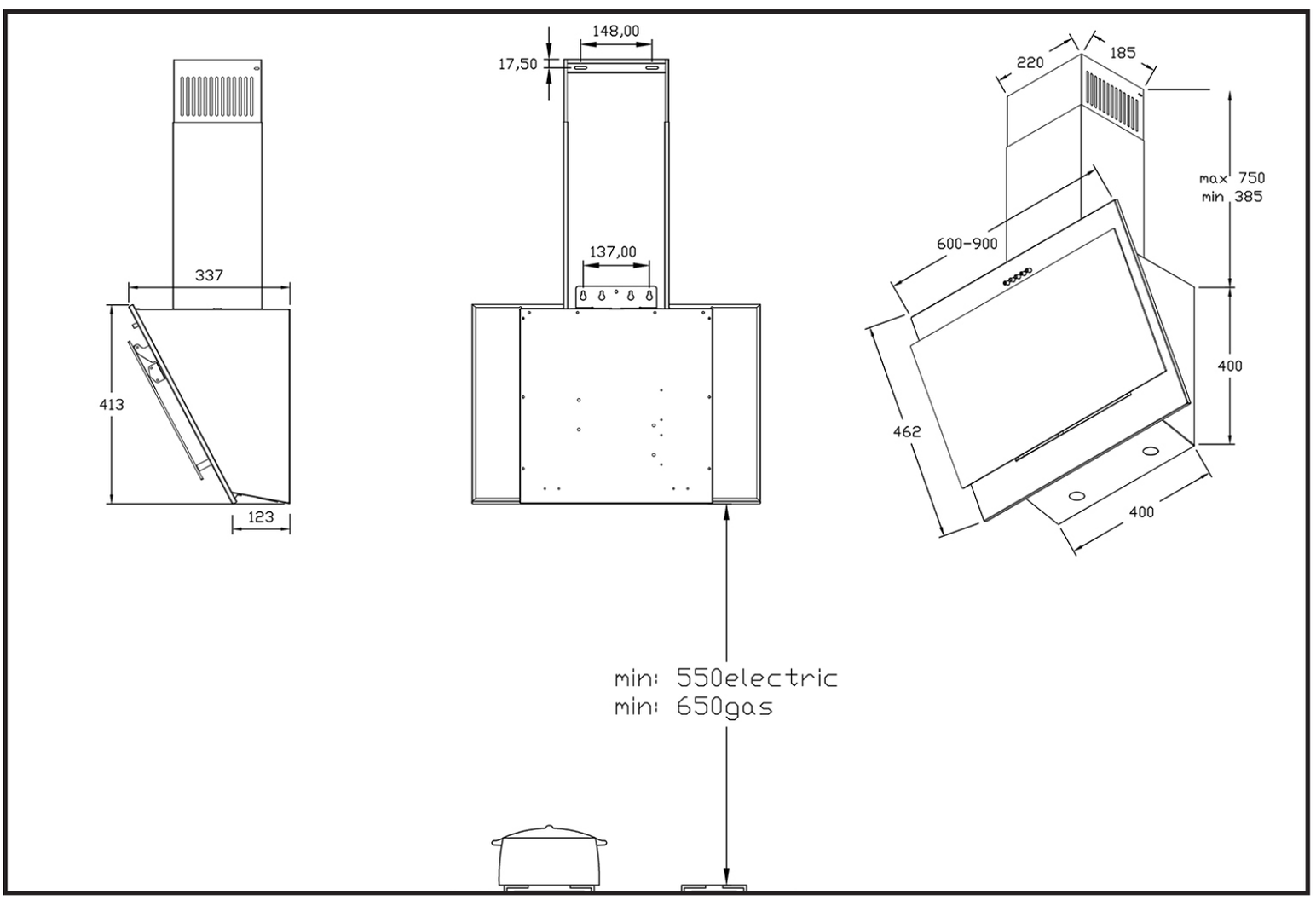

ART. NR.	BEZEICHNUNG	BREITE	EAN
13060	Inox Pearl 60	60 cm	4260231675972
13090	Inox Pearl 90	90 cm	4260231675989
12060	Black Pearl 60	60 cm	4260231675583
12090	Black Pearl 90	90 cm	4260231675590

ART. NR.	BEZEICHNUNG	EAN
10107	Kohlefilter K450 (2er-Set)	4260231675606
11107	Erstausrüsterset-Umluft	4260231675873
1077	Optionaler Edelstahlschacht	4260231675866

OMEGA TOUCH

LENOXX® Designhauben

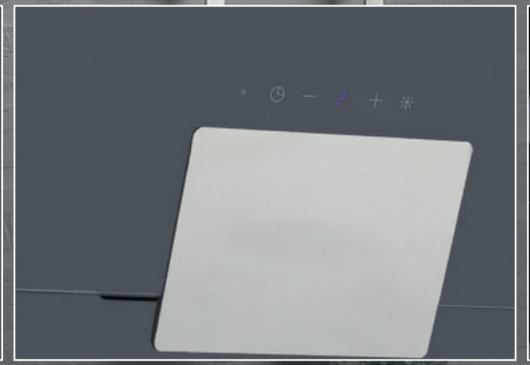

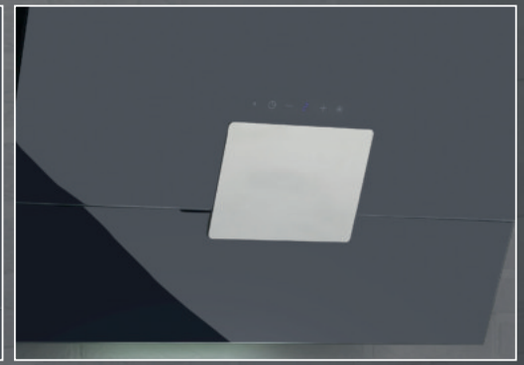

TECHNISCHE DATEN

Leistungsstufen:	5 Stufen
Motorleistung:	450 cbm/h
Schaltung:	Touchtronic
Beleuchtung:	1 x 4W LED-Strip
Metallfettfilter:	1 Stück
Betrieb:	Umluft- & Abluftbetrieb
Energieeffizienzklasse:	D
Abluftkanal:	Ø 150 mm
Funktionen:	Nachlaufautomatik

Abstand zur Arbeitsplatte:	Min. 50 cm (empfohlen)
Energieverbauch p.a. Ø:	62 kWh
Fluiddynamik:	E
Beleuchtungseffizienz:	A
Fettabscheidegrad:	D
Lautstärke (max. Stufe):	61 dB

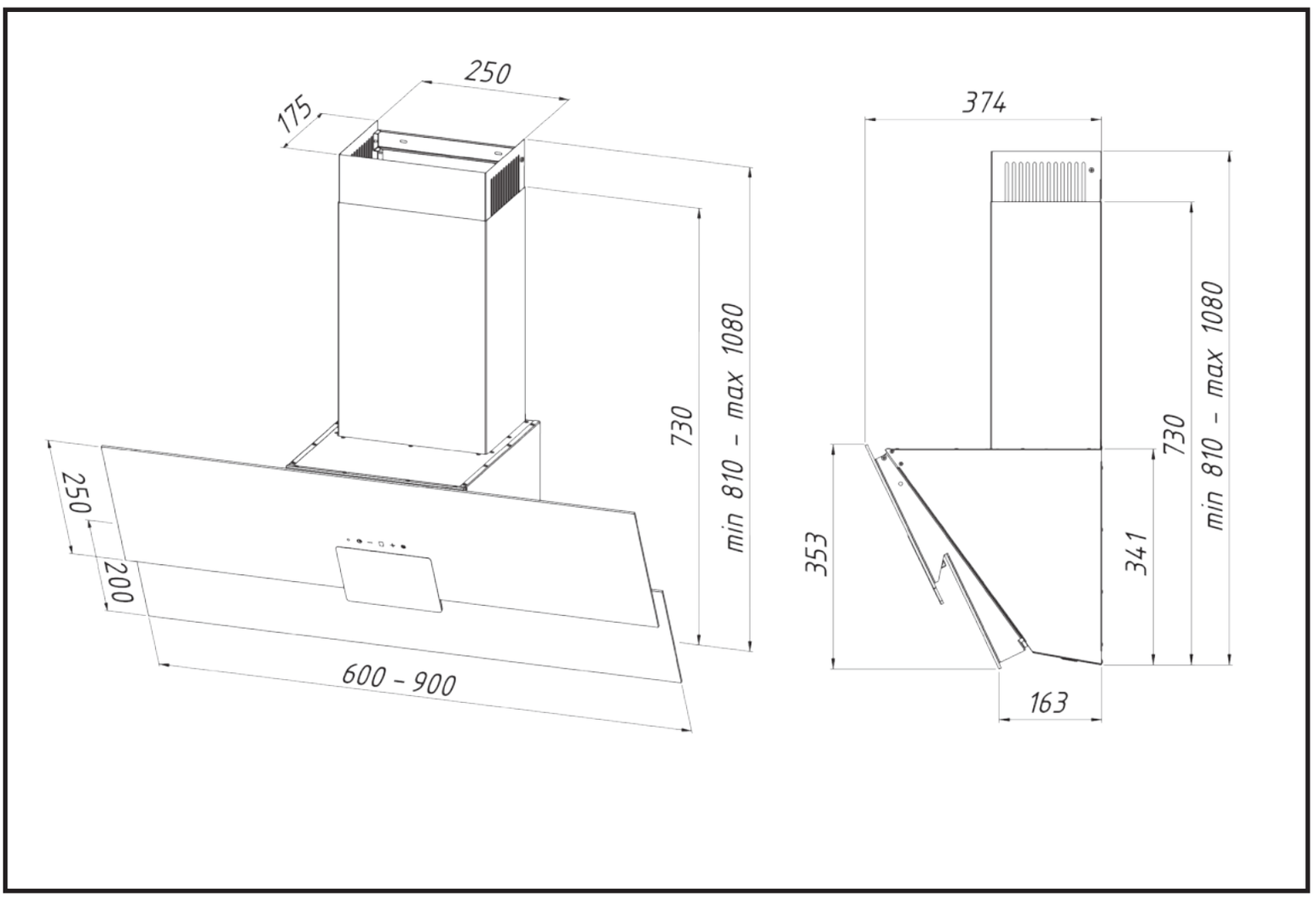

ART. NR.	BEZEICHNUNG	BREITE	EAN
4250	Omega Touch Black 60	60 cm	4260231676078
4251	Omega Touch Black 90	90 cm	4260231676085

ART. NR.	BEZEICHNUNG	EAN
1102	Kohlefilter K420 (2er-Set)	4260231674258

CARAT

LENOXX® Designhauben

TECHNISCHE DATEN

Leistungsstufen:	4 Stufen
Motorleistung:	800 cbm/h
Schaltung:	Touchtronic
Beleuchtung:	1 x 4W LED
Metallfettfilter:	1 Stück
Betrieb:	Umluft- & Abluftbetrieb
Energieeffizienzklasse:	B
Abluftkanal:	Ø 150 mm
Abstand zur Arbeitsplatte:	Min. 55 cm (empfohlen)
Fluiddynamik:	F
Beleuchtungseffizienz:	B (60 cm) | C (90 cm)
Fettabscheidegrad:	D
Lautstärke (max. Stufe):	67 dB

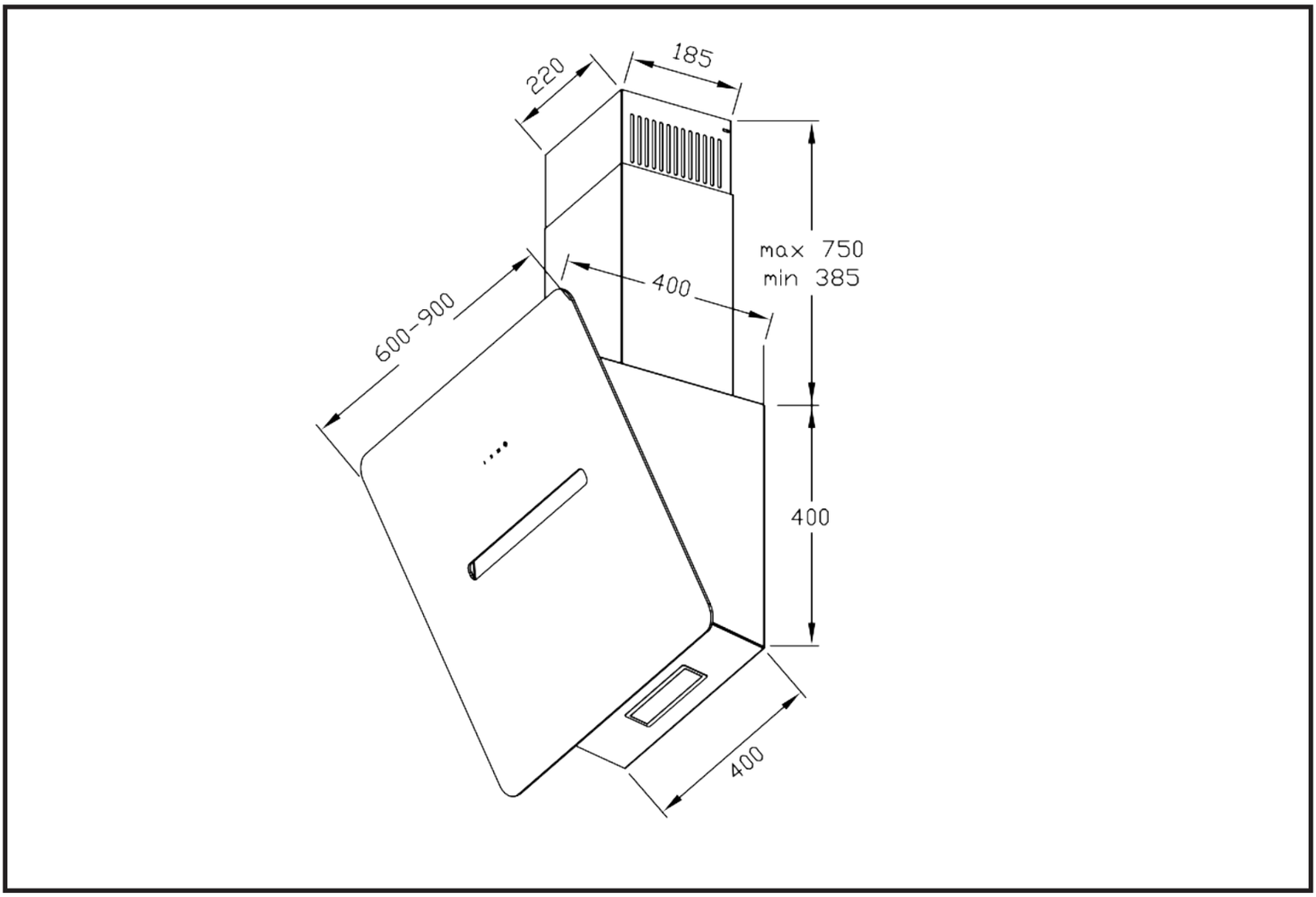

ART. NR.	BEZEICHNUNG	BREITE	EAN
3860	Carat Black 60 inkl. 800 cbm/h Motor	60 cm	4260231675576
3890	Carat Black 90 inkl. 800 cbm/h Motor	90 cm	4260231670342

ART. NR.	BEZEICHNUNG	EAN
1178	Kohlefilter ADF800 (2er-Set)	4260231676092
11078	Erstausrüster-Set Umluft	4260231676108
1077	Optionaler Edelstahlschacht	4260231675866

SPLIT

LENOXX® Designhauben

TECHNISCHE DATEN

Leistungsstufen:	3 Stufen
Motorleistung:	450 cbm/h
Schaltung:	Pushbutton
Beleuchtung:	1 x 4W LED
Metallfettfilter:	1 Stück
Betrieb:	Umluft- & Abluftbetrieb
Energieeffizienzklasse:	D
Abluftkanal:	Ø 125 mm

Abstand zur Arbeitsplatte:	Min. 50 cm (empfohlen)
Fluiddynamik:	F
Beleuchtungseffizienz:	B (60 cm) | C (90 cm)
Fettabscheidegrad:	D
Lautstärke (max. Stufe):	67 dB

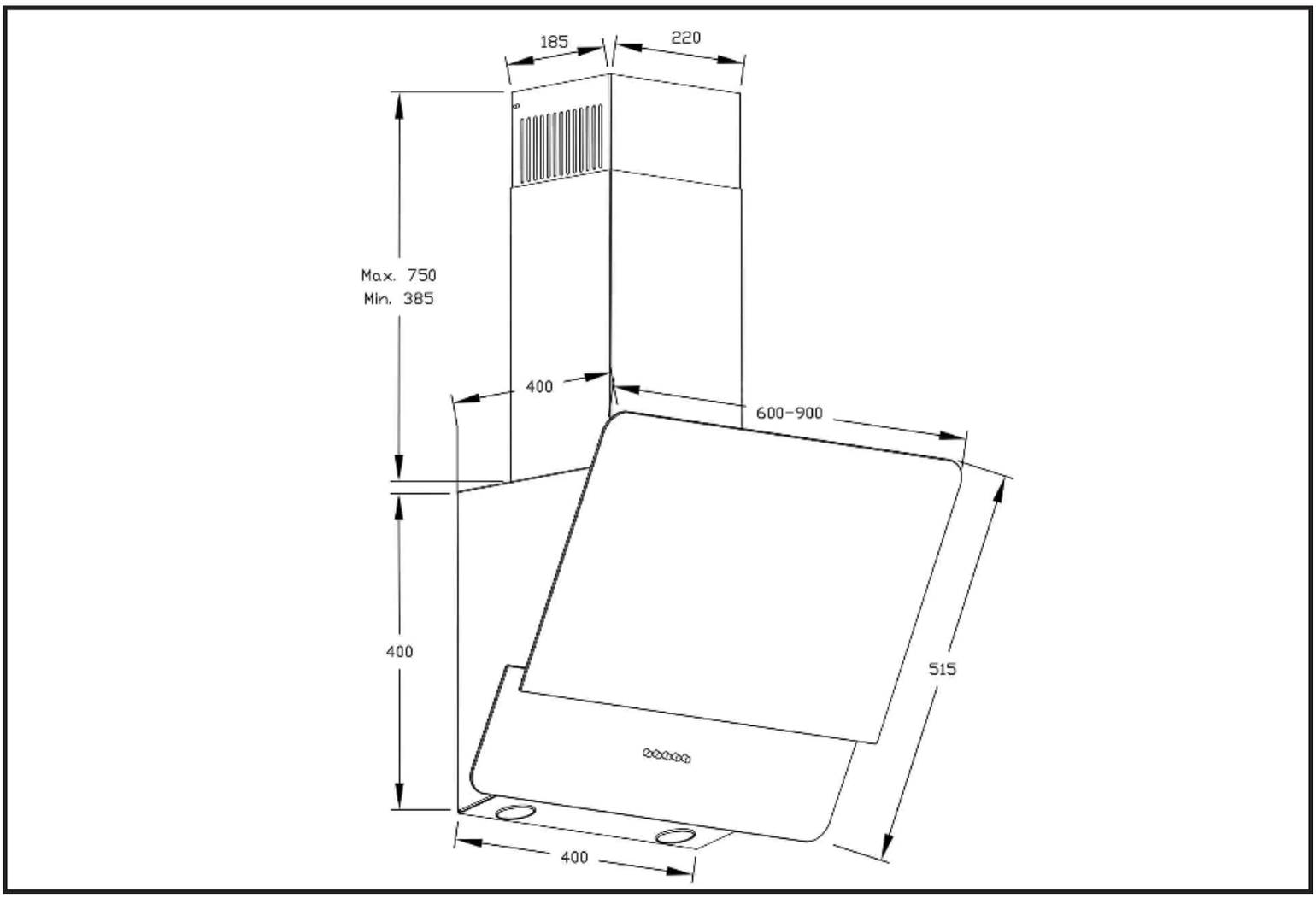

ART. NR.	BEZEICHNUNG	BREITE	EAN
70060	Split Black 60 inkl. 450 cbm/h Motor	60 cm	4260231675613
70090	Split Black 90 inkl. 450 cbm/h Motor	90 cm	4260231675880

ART. NR.	BEZEICHNUNG	EAN
10107	Kohlefilter K450 (2er-Set)	4260231675606
11107	Erstausrüster-Set Umluft	4260231675873
1077	Optionaler Edelstahlschacht	4260231675866

SPLIT DE LUXE

LENOXX® Designhauben

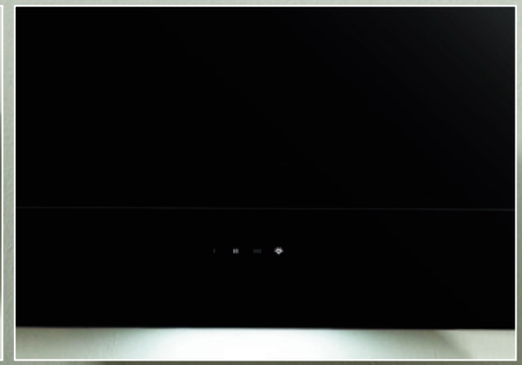

TECHNISCHE DATEN

Leistungsstufen:	3 Stufen
Motorleistung:	600 cbm/h
Schaltung:	Touchtronic
Beleuchtung:	1 x 4W LED
Metallfettfilter:	1 Stück
Betrieb:	Umluft- & Abluftbetrieb
Energieeffizienzklasse:	D
Abluftkanal:	Ø 150 mm

Abstand zur Arbeitsplatte:	Min. 50 cm (empfohlen)
Fluiddynamik:	F
Beleuchtungseffizienz:	B (60 cm) | C (90 cm)
Fettabscheidegrad:	D
Lautstärke (max. Stufe):	67 dB

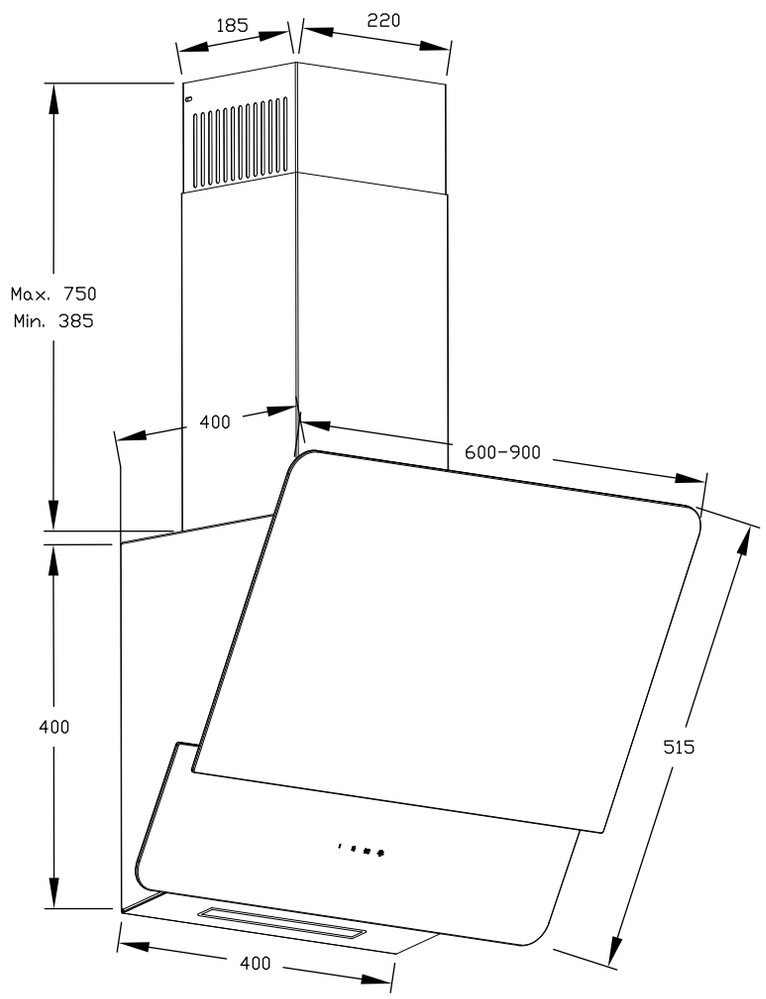

ART. NR.	BEZEICHNUNG	BREITE	EAN
1260	Split de Luxe Black 60 inkl. 600 cbm/h Motor	60 cm	4260231675552
1290	Split de Luxe Black 90 inkl. 600 cbm/h Motor	90 cm	4260231675545

ART. NR.	BEZEICHNUNG	EAN
1177	Kohlefilter K600 (2er-Set)	4260231675668
1199	Erstausrüster-Set Umluft	4260231675675
1077	Optionaler Edelstahlschacht	4260231675866

FLAT

LENOXX® Designhauben

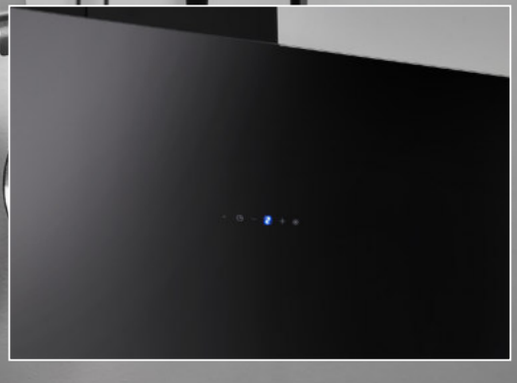

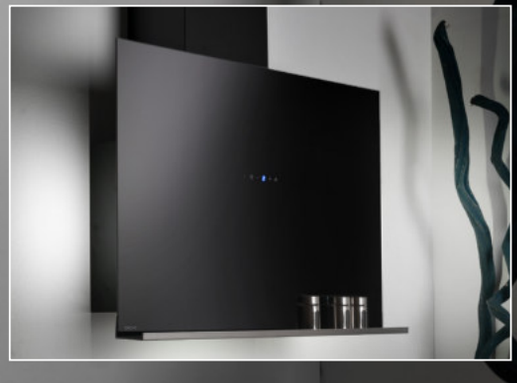

EEK B | 4 STUFEN | 800 cbm/h | LED

LENOXX® Designhauben

TECHNISCHE DATEN

Leistungsstufen:	4 Stufen
Motorleistung:	800 cbm/h
Schaltung:	Touchtronic & Fernbedienung
Beleuchtung:	3 x 4W LED
Metallfettfilter:	1 Stück
Betrieb:	Umluft- & Abluftbetrieb
Energieeffizienzklasse:	B
Abluftkanal:	Ø 150 mm

Abstand zur Arbeitsplatte:	Min. 50 cm (empfohlen)
Energieverbauch p.a. Ø:	56 kWh/a
Fluiddynamik:	A
Beleuchtungseffizienz:	C
Fettabscheidegrad:	D
Lautstärke (max. Stufe):	63 dB
Ablage-Board:	Optional

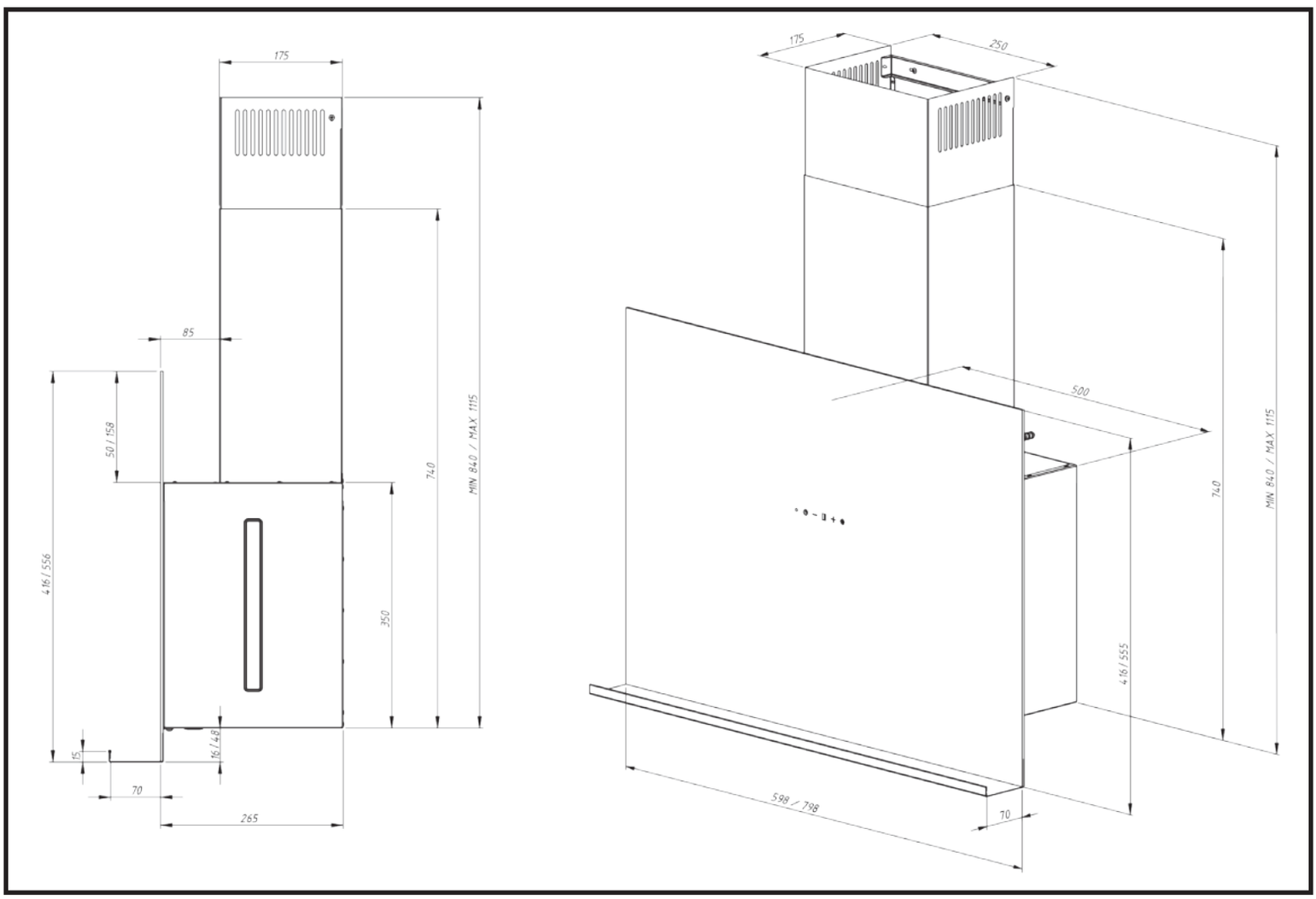

ART. NR.	BEZEICHNUNG	BREITE	EAN
3680	Flat Black 60 inkl. 800 cbm/h Motor	60 cm	4260231676122
3880	Flat Black 80 inkl. 800 cbm/h Motor	80 cm	4260231676115

ART. NR.	BEZEICHNUNG	EAN
1103	Kohlefilter K650 (2er-Set)	4260231672803

ANDROS TOUCH

LENOXX® Designhauben

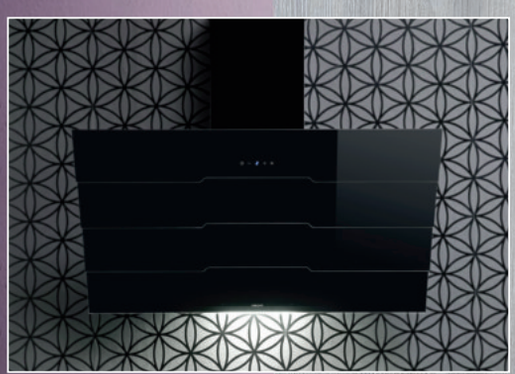

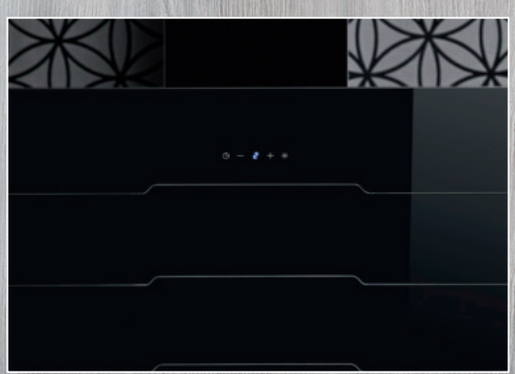

TECHNISCHE DATEN

Leistungsstufen:	4 Stufen	**Abstand zur Arbeitsplatte:**	Min. 50 cm (empfohlen)
Motorleistung:	800 cbm/h	**Energieverbauch p.a. Ø:**	57 kWh/a
Schaltung:	Touchtronic & Fernbedienung	**Fluiddynamik:**	A
Beleuchtung:	1 x 4W LED-Strip	**Beleuchtungseffizienz:**	A
Metallfettfilter:	1 Stück	**Fettabscheidegrad:**	D
Betrieb:	Umluft- & Abluftbetrieb	**Lautstärke (max. Stufe):**	63 dB
Energieeffizienzklasse:	A		
Abluftkanal:	Ø 150 mm		
Funktionen:	Nachlaufautomatik		

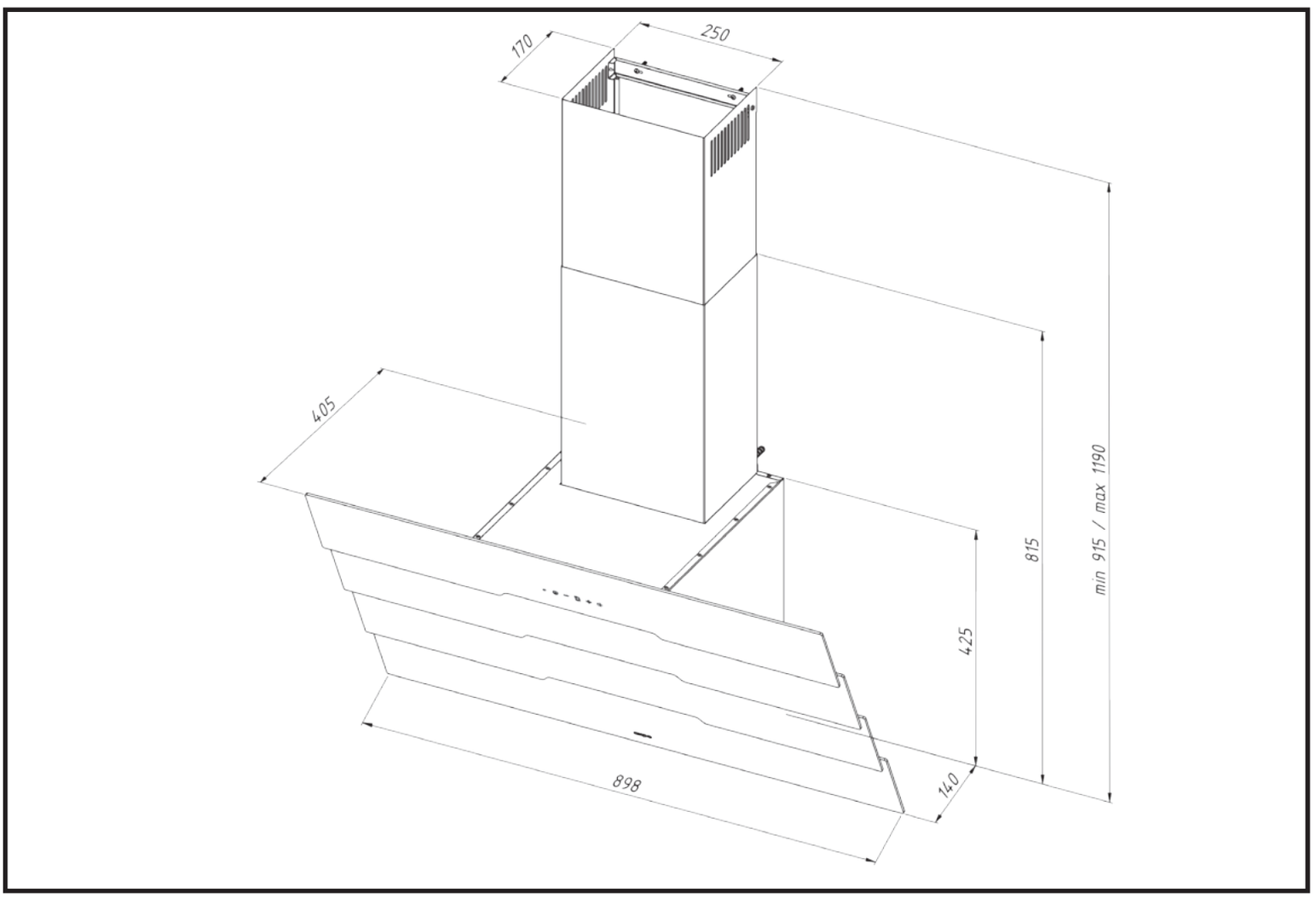

ART. NR.	BEZEICHNUNG	BREITE	EAN
6160	Andros Touch Black 60	60 cm	4260231676139
6180	Andros Touch Black 90	90 cm	4260231676146

ART. NR.	BEZEICHNUNG	EAN
1103	Kohlefilter K650 (2er-Set)	4260231672803
PO500	Plasmafilter	4260231675811
PO800	Plasmafilter	4260231675774
6100	Plasmafilterschacht (muss bei Betrieb mit einem Plasmafilter separat dazu bestellt werden!)	4260231676306

QUARZ

LENOXX® Designhauben

TECHNISCHE DATEN

Leistungsstufen:	4 Stufen
Motorleistung:	800 cbm/h
Schaltung:	Softtouch | Touchtronic (Glasfront)
Beleuchtung:	2 x 1,4W LED (3000° K)
Metallfettfilter:	2 Stück
Betrieb:	Umluft- & Abluftbetrieb
Energieeffizienzklasse:	B
Abmessungen:	60 | 80 x 49 cm
Abluftkanal:	Ø 150 mm
Funktionen:	Filtersättigungsanzeige, Nachlaufautomatik (Touchtronic), Back-Exit möglich

Abstand zur Arbeitsplatte:	Min. 50 cm (empfohlen)
Energieverbauch p.a. Ø:	63,3 kWh/a
Fluiddynamik:	B
Beleuchtungseffizienz:	A
Fettabscheidegrad:	E
Lautstärke (max. Stufe):	63 dB

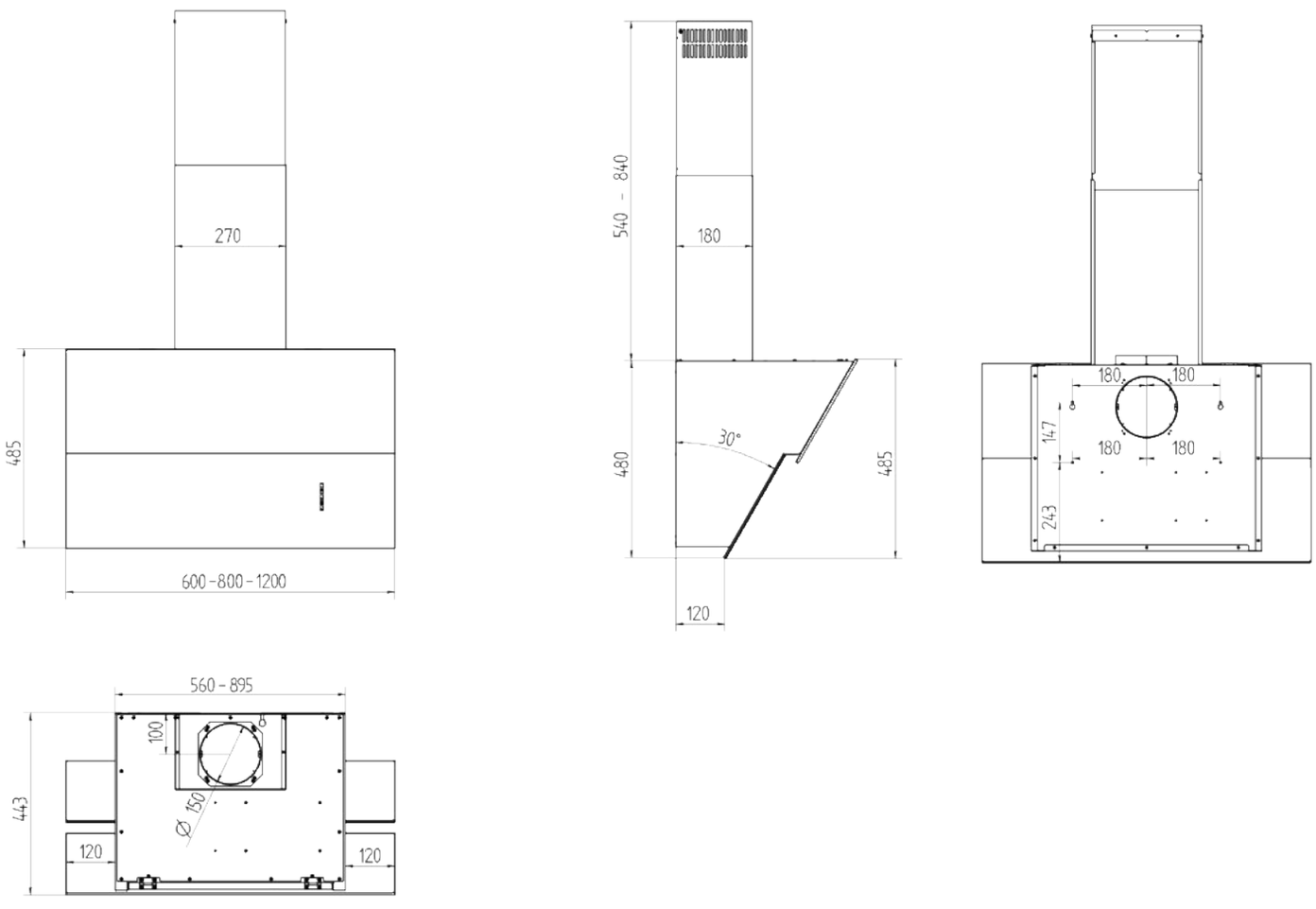

ART. NR.	BEZEICHNUNG	BREITE	EAN
4431	Quarz Black 60 inkl. 800 cbm/h Motor	60 cm	4260231673879
4430	Quarz Black 80 inkl. 800 cbm/h Motor	80 cm	4260231673794
4432	Quarz Black 120 inkl. 800 cbm/h Motor	120 cm	4260231674036
4440	Quarz White 80 inkl. 800 cbm/h Motor	80 cm	4260231673800
4442	Quarz White 120 inkl. 800 cbm/h Motor	120 cm	4260231674029
4480	Quarz Rost 80 inkl. 800 cbm/h Motor	80 cm	4260231673787
4449	Quarz Edelstahl 80 inkl. 800 cbm/h Motor	80 cm	4260231674098
4485	Quarz Ferro Bronze 80 inkl. 800 cbm/h Motor	80 cm	4260231673923

ART. NR.	BEZEICHNUNG	EAN
1112	Kohlefilter K850 (2er-Set)	4260231674685
9800	Optionaler Edelstahlschacht	4260231675569
PO500	Plasmafilter	4260231675811
PO800	Plasmafilter	4260231675774

COPPER

LENOXX® Designhauben

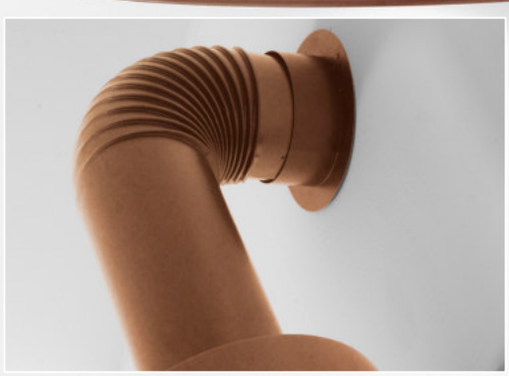

TECHNISCHE DATEN

Leistungsstufen:	3 Stufen
Motorleistung:	560 cbm/h
Schaltung:	Drehschaltung
Beleuchtung:	3 x 5W LED
Metallfettfilter:	1 Stück
Betrieb:	Umluft- & Abluftbetrieb
Energieeffizienzklasse:	D
Abstand zur Arbeitsplatte:	Min. 50 cm (empfohlen)
Energieverbauch p.a. Ø:	135 kWh
Fluiddynamik:	E
Beleuchtungseffizienz:	G
Fettabscheidegrad:	D
Lautstärke (max. Stufe):	64 dB

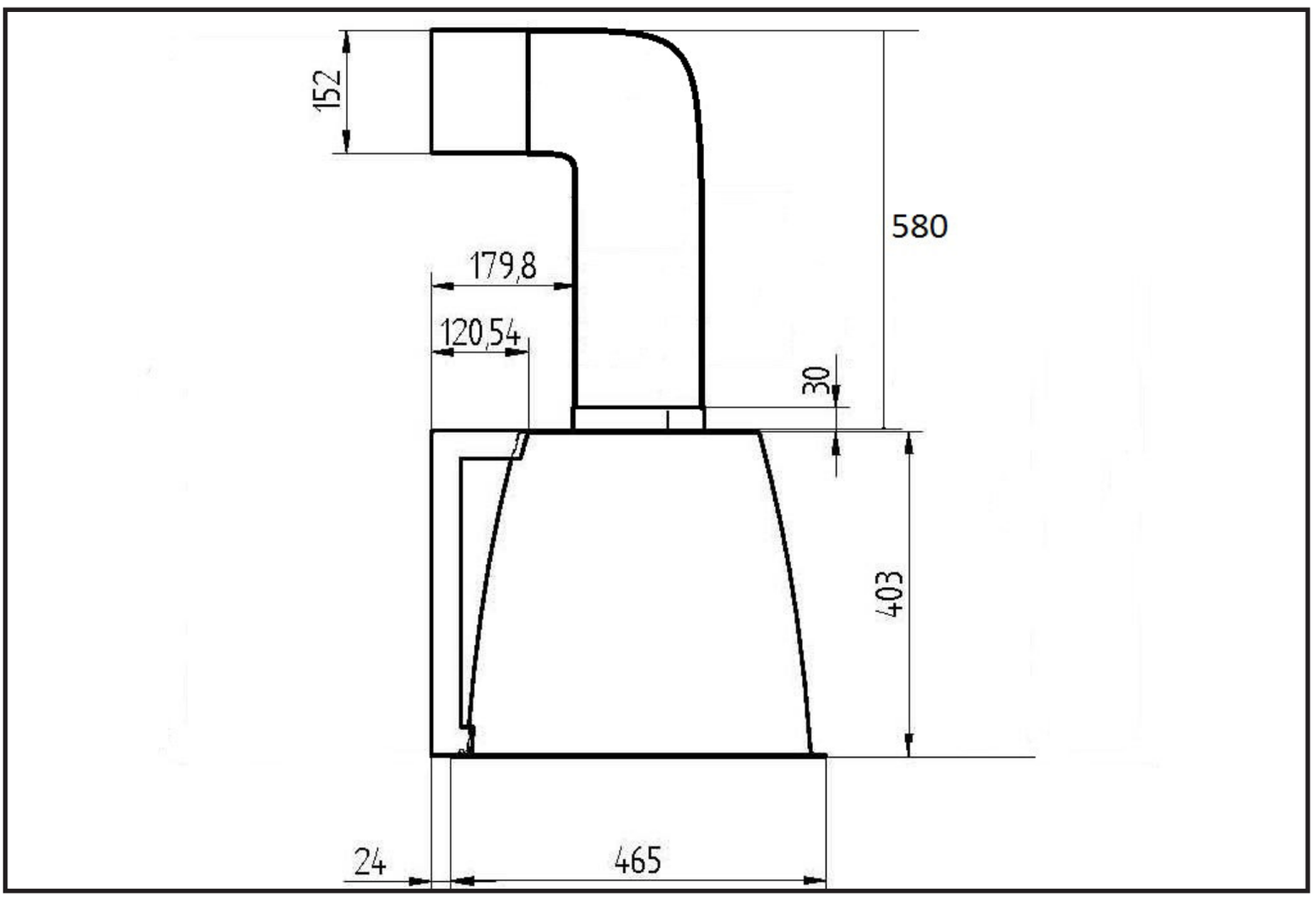

ART. NR.	BEZEICHNUNG	BREITE	EAN
2258	Copper Umluft inkl. Kohlefiltermatte	65 cm	4260231676238
2259	Copper Abluft	65 cm	4260231676245

ART. NR.	BEZEICHNUNG	EAN
10114	Kohlefiltermatte	4260231672803

VERDI 90

LENOXX® Designhauben

TECHNISCHE DATEN

Leistungsstufen:	4 Stufen	**Luftausgang:**	Rechts
Motorleistung:	700 cbm/h	**Abstand zur Arbeitsplatte:**	Min. 130 cm (empfohlen)
Schaltung:	Fernbedienung	**Lautstärke (max. Stufe):**	58 dB
Beleuchtung:	LED-Strip 12W (4200° K)	**Bruttogewicht:**	-
Metallfettfilter:	4 Stück		
Betrieb:	Umluftbetrieb (inkl. Kohlefilterkassette)		

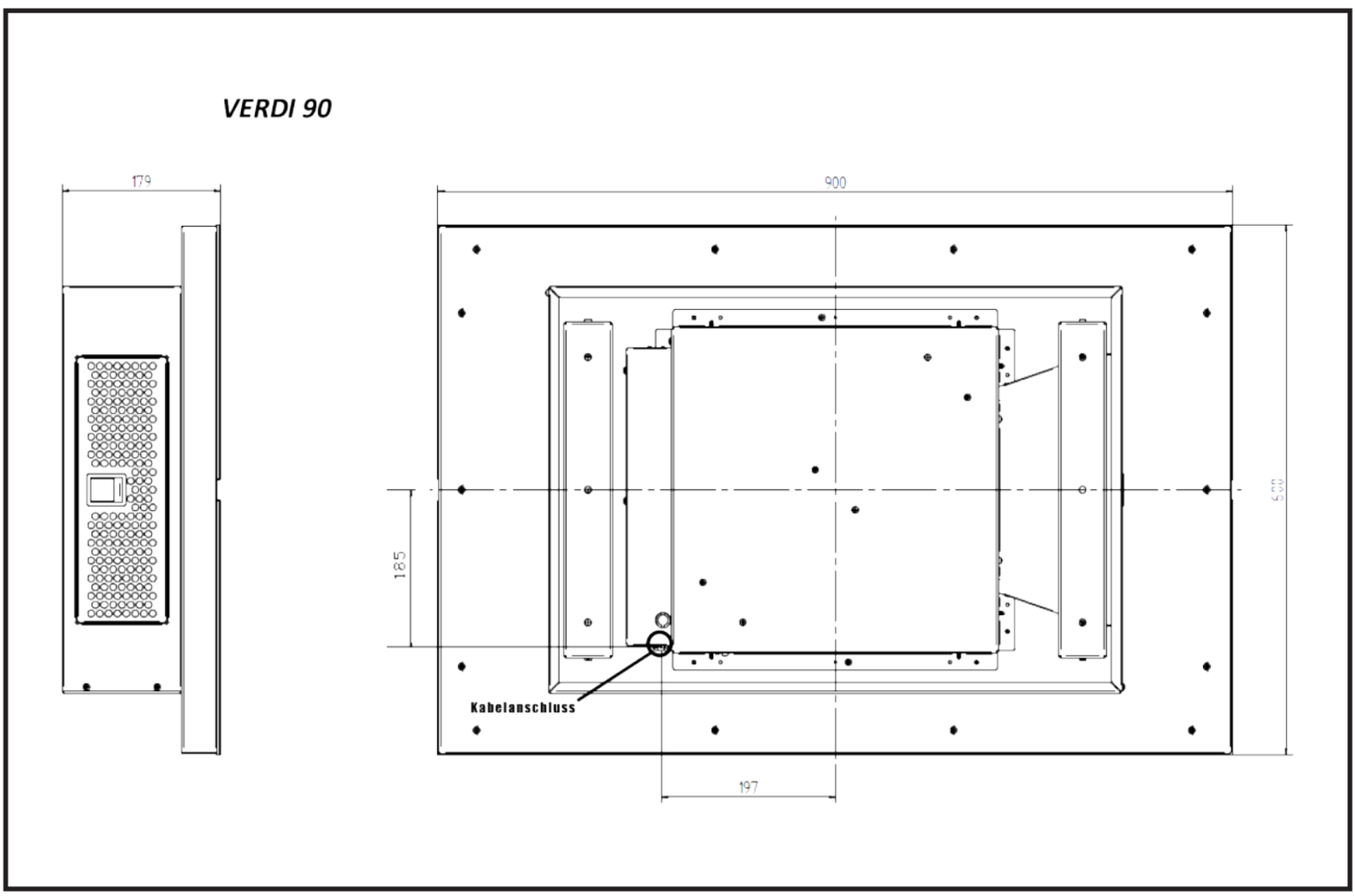

ART. NR.	BEZEICHNUNG	BREITE	EAN
9690	Verdi 90 ink. 700 cbm/h Motor	90 cm	4260231674210

ART. NR.	BEZEICHNUNG	EAN
3372	LongLife Kohlefilterkassette	4260231676252

VERDI 120

LENOXX® Designhauben

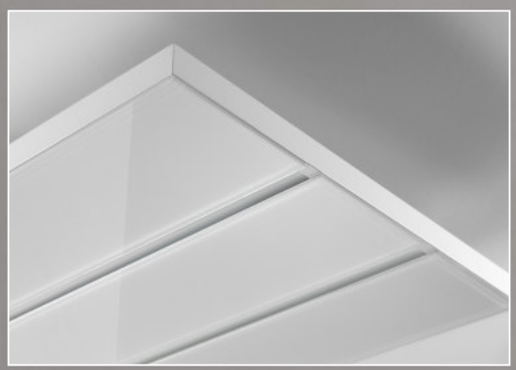

TECHNISCHE DATEN

Leistungsstufen:	4 Stufen
Motorleistung:	700 cbm/h
Schaltung:	Fernbedienung
Beleuchtung:	LED-Strip 17W (4200° K)
Metallfettfilter:	2 Stück
Betrieb:	Umluftbetrieb (inkl. Kohlefilterkassette)
Luftausgang:	Rechts
Abstand zur Arbeitsplatte:	Min. 130 cm (empfohlen)
Lautstärke (max. Stufe):	58 dB
Bruttogewicht:	-

VERDI 120

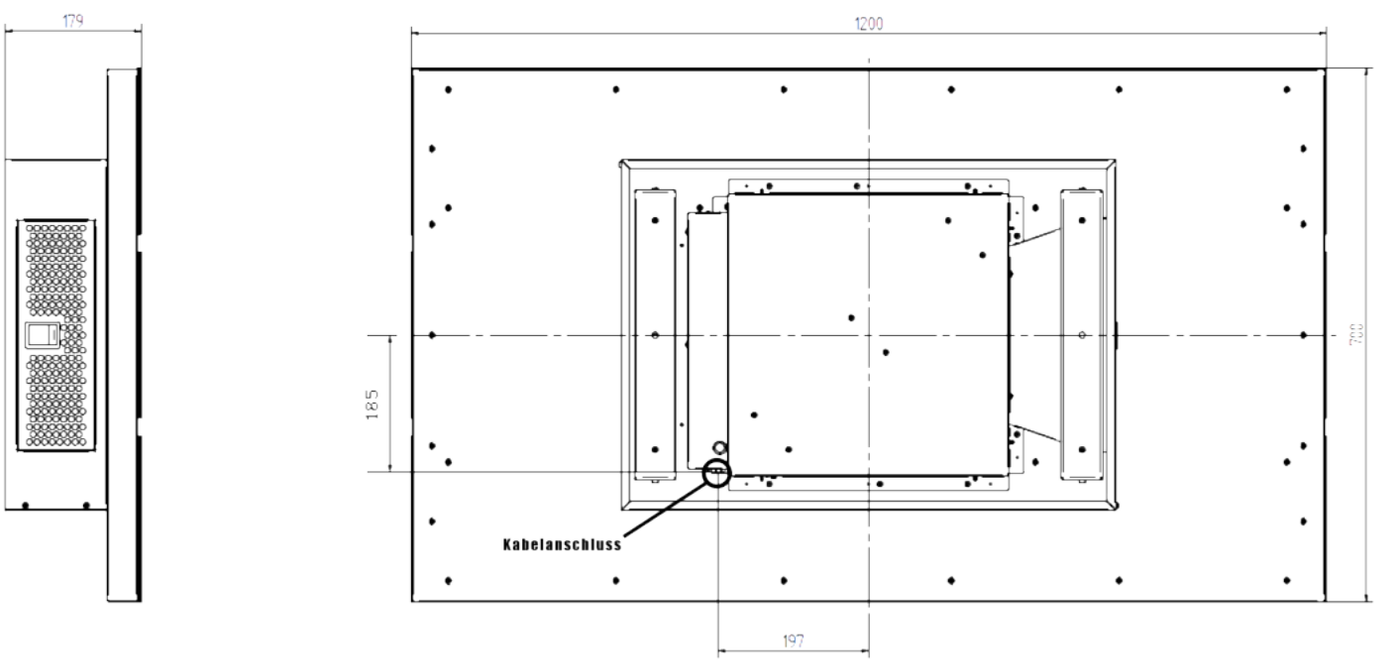

ART. NR.	BEZEICHNUNG	BREITE	EAN
9620	Verdi 120 inkl. 700 cbm/h Motor	120 cm	4260231674227

ART. NR.	BEZEICHNUNG	EAN
3372	LongLife Kohlefilterkassette	4260231676252

OTELLO

LENOXX® Designhauben

TECHNISCHE DATEN

Leistungsstufen:	4 Stufen	**Luftausgang:**	Varaibel s.u.
Motorleistung:	Variabel s.u.	**Abstand zur Arbeitsplatte:**	130 cm (empfohlen)
Schaltung:	Fernbedienung	**Energieverbauch p.a. Ø:**	57 kWh/a
Beleuchtung:	3 | 4 x 1,2W LED (120 cm)	**Fluiddynamik:**	A
Metallfettfilter:	4 Stück	**Beleuchtungseffizienz:**	A
Betrieb:	Umluft- & Abluftbetrieb	**Fettabscheidegrad:**	G
Energieeffizienzklasse:	Variabel s.u.	**Lautstärke (max. Stufe):**	67 dB
Abluftkanal:	Ø 150 mm	**Bruttogewicht:**	-
Ausschnittmaß:	87 x 57 cm |117 x 57 cm		

Haube 90|120 x 60 cm ohne Motor

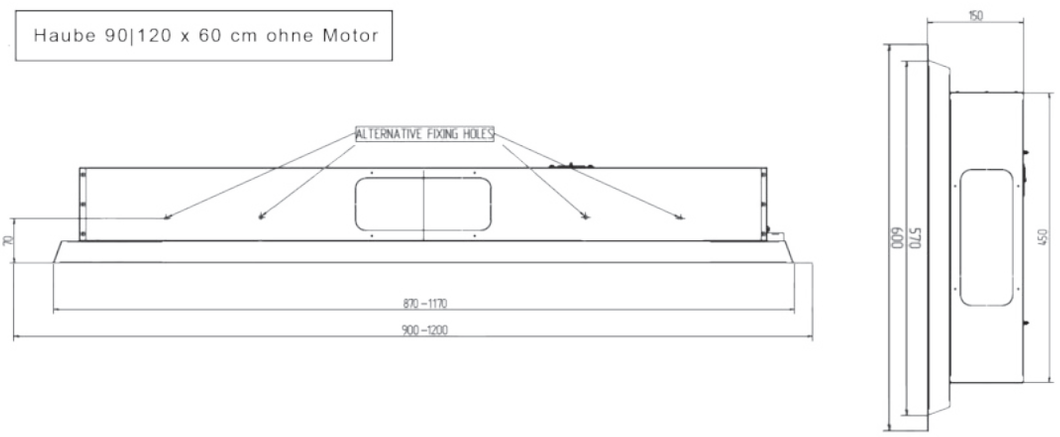

Haube 90|120 x 60 mit Motor

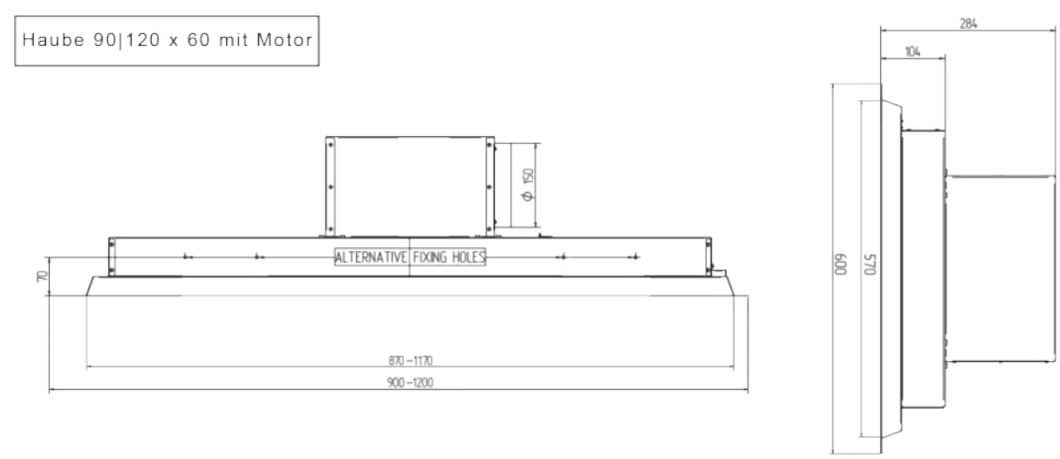

ART. NR.	BEZEICHNUNG	BREITE	EAN
8490	Otello 90 ohne Motor (5 Luftausgänge - Seitlich & oben)	90 cm	4260231672650
8491	Otello 90 inkl. 800 cbm/h Motor (4 Luftausgänge - Seitlich)	90 cm	4260231673022
8420	Otello 120 ohne Motor (5 Luftausgänge - Seitlich & oben)	120 cm	4260231671400
8421	Otello 120 inkl. 800 cbm/h Motor (4 Luftausgänge - Seitlich)	120 cm	4260231673039

ART. NR.	BEZEICHNUNG	EAN
1126-90	Longlife Kohlefiltermatte für 90 cm Breite (4er-Set)	4260231675750
1126-120	Longlife Kohlefiltermatte für 120 cm Breite (4er-Set)	4260231675743
6666	Externer Innenraummotor 800 cbm/h (10 m Kabellänge)	4260231672322
6667	Externer Außenwandmotor 1000 cbm/h (10 m Kabellänge)	4260231670946

MANADO

LENOXX® Designhauben

TECHNISCHE DATEN

Leistungsstufen:	4 Stufen
Motorleistung:	800 cbm/h
Schaltung:	Fernbedienung
Beleuchtung:	4 x 1,9W LED (3000° K)
Metallfettfilter:	4
Betrieb:	Umluft- & Abluftbetrieb
Energieeffizienzklasse:	B
Abmessungen:	90 x 60 cm | 120 x 70 cm
Ausschnittmaß:	88 x 58 cm | 118 x 68 cm
Abluftkanal:	Ø 150 mm
Funktionen:	Nachlaufautomatik

Luftausgang:	5 Richtungen (seitlich & oben)
Abstand zur Arbeitsplatte:	130 cm (empfohlen)
Energieverbauch p.a. Ø:	76 kWh/a
Fluiddynamik:	A
Beleuchtungseffizienz:	A
Fettabscheidegrad:	D
Lautstärke (max. Stufe):	63 dB
Bruttogewicht:	-

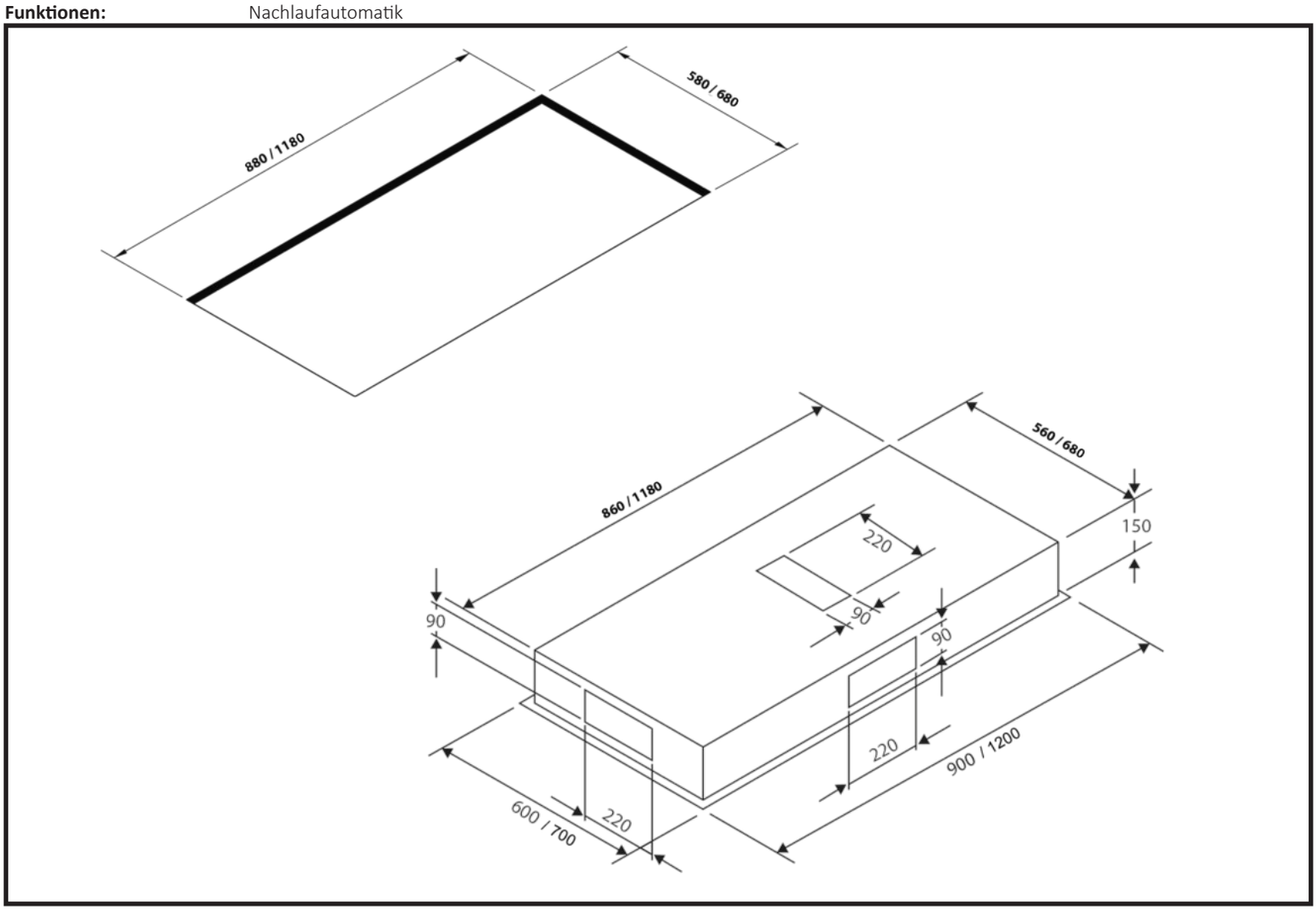

ART. NR.	BEZEICHNUNG	BREITE	EAN
8830	Manado White 90	90 cm	4260231674937
8832	Manado White 120	120 cm	4260231675231
8833	Manado Black 90	90 cm	4260231675248
8834	Manado Black 120	120 cm	4260231675255
8850	Manado Inox 90	90 cm	4260231675514

ART. NR.	BEZEICHNUNG	EAN
6669	Externer Innenraummotor 800 cbm/h (10 m Kabellänge)	4260231670960
6667	Externer Außenwandmotor 1000 cbm/h (10 m Kabellänge)	4260231670946

ZERO PLUS

LENOXX® Designhauben

TECHNISCHE DATEN

Lüfter-Leistungsstufen:	4 Stufen
Motorleistung:	800 cbm/h EBM-Papst
Betrieb:	Umluft- & Abluftbetrieb
Zonenstufen:	9 Stufen (Induktion)
Zonenleistung (klein):	1200W | 150 mm Ø
Zonenleistung (groß):	2000W | 215 mm Ø
Kochzonen:	4
Schaltung:	Touchtronic
Energieeffizienzklasse:	B
Einbaumaß:	77 x 51,5 cm
Ausschnittmaß:	71,7 x 50,3 cm
Abluftkanal:	Ø 150 mm Flachkanal
Funktionen:	Restwärmeanzeige, Kindersicherung, Hub (motorisiert | Touchtronic), Fluidauffangprofil

Energieverbauch p.a. Ø:	58 kWh/a
Fluiddynamik:	C
Fettabscheidegrad:	G
Lautstärke (max. Stufe):	65 dB
Arbeitsplatte:	min. 70 cm Tiefe

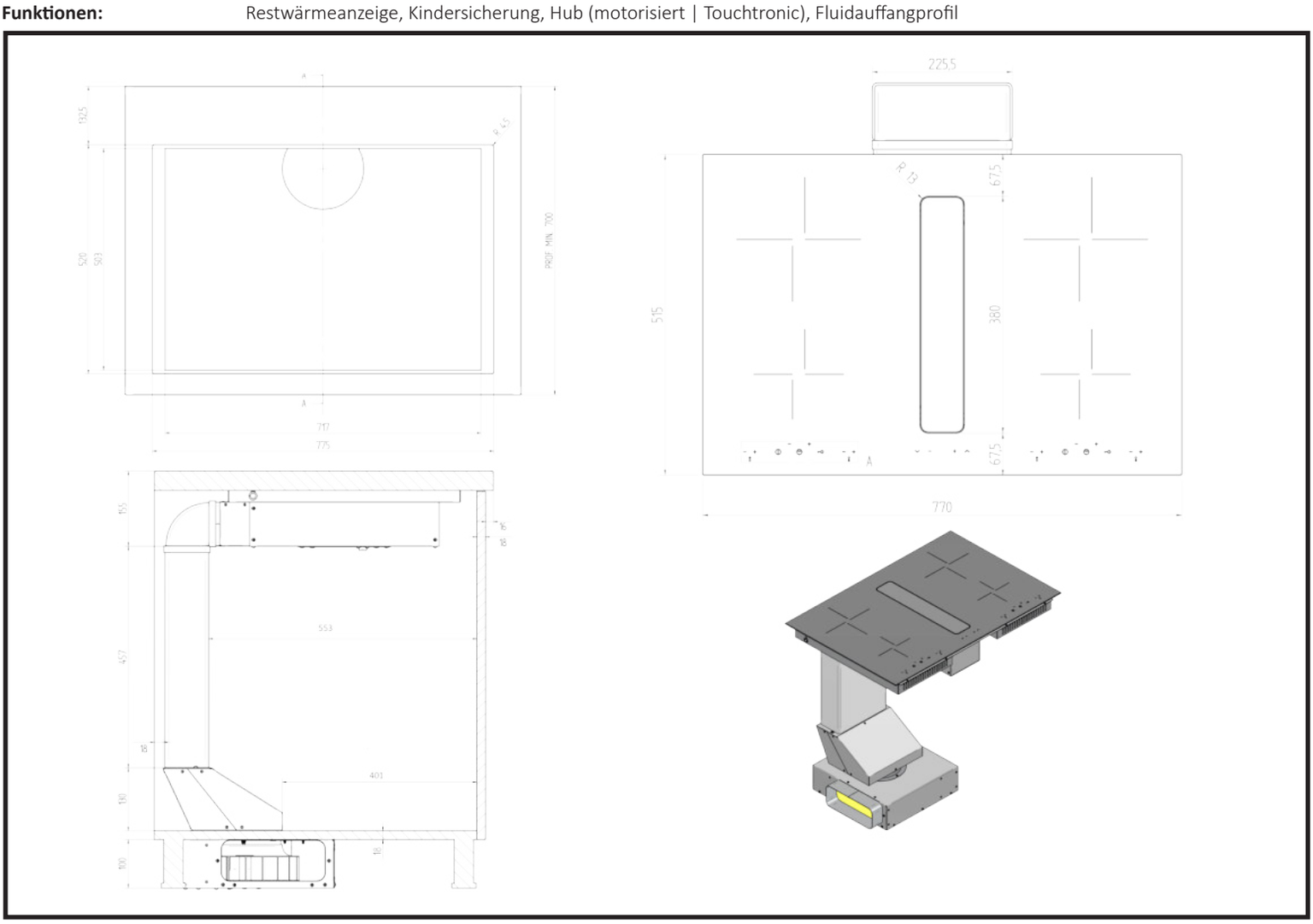

ART. NR.	BEZEICHNUNG	BREITE	EAN
9978	Zero Plus	70 cm	4260231675835

ART. NR.	BEZEICHNUNG	EAN
1186	Kohlefilterkassette (Sockel)	4260231675859
PO300	Plasmasockelfilter	4260231675781

ZERO POPUP

LENOXX® Designhauben

TECHNISCHE DATEN

Lüfter-Leistungsstufen:	4 Stufen
Motorleistung:	800 cbm/h EBM-Papst
Betrieb:	Umluft- & Abluftbetrieb
Zonenstufen:	9 Stufen (Induktion)
Zonenleistung (klein):	1200W | 150 mm Ø
Zonenleistung (groß):	2000W | 215 mm Ø
Kochzonen:	4
Schaltung:	Touchtronic
Energieeffizienzklasse:	B
Einbaumaß:	77 x 51,5 cm
Ausschnittmaß:	71,7 x 50,3 cm
Abluftkanal:	Ø 150 mm Flachkanal
Funktionen:	Nachlaufautomatik, Restwärmeanzeige, Kindersicherung, Hub (manuell | Push), Fluidauffangprofil

Energieverbauch p.a. Ø:	58 kWh/a
Fluiddynamik:	C
Fettabscheidegrad:	G
Lautstärke (max. Stufe):	65 dB
Arbeitsplatte:	min. 70 cm Tiefe

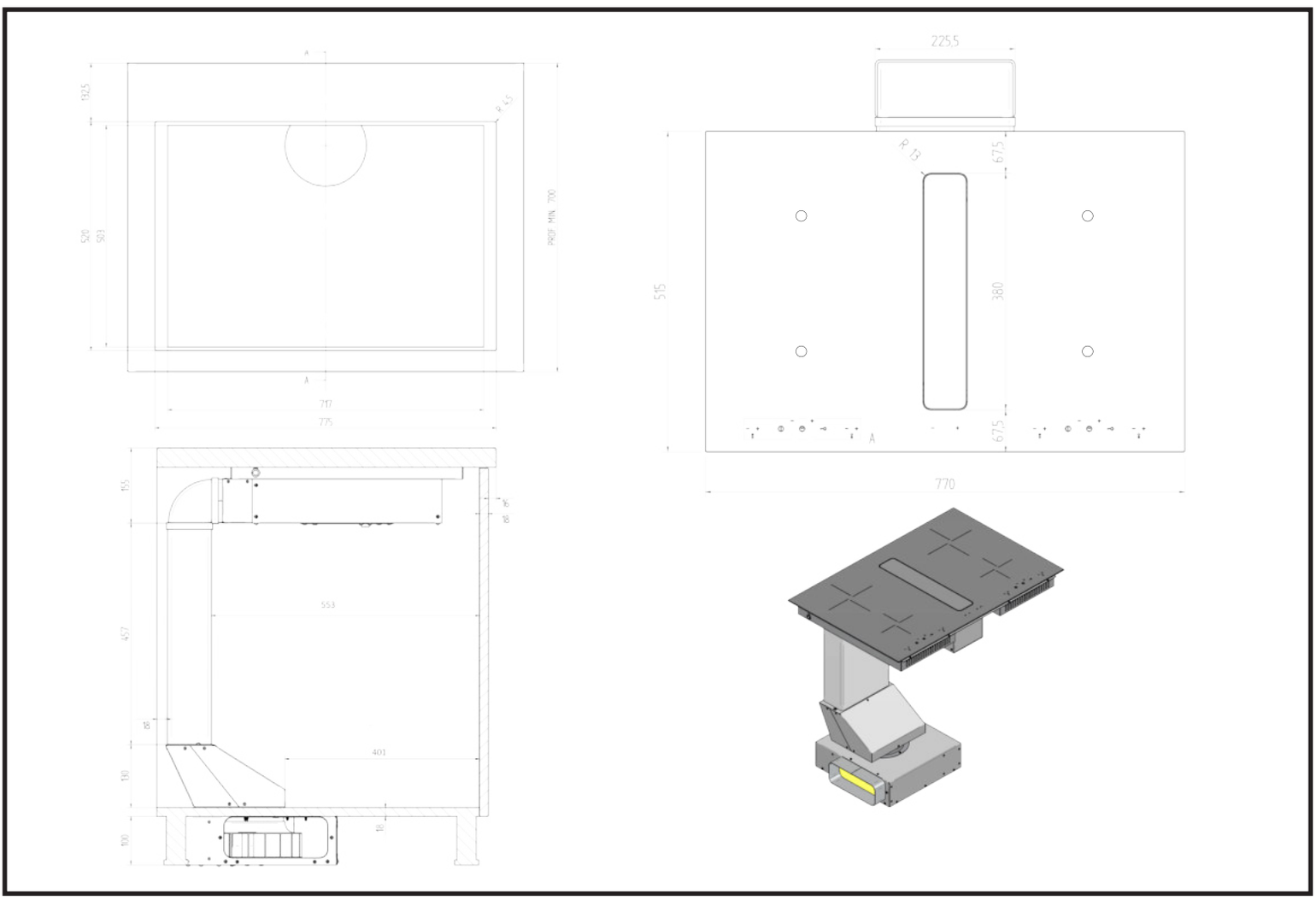

ART. NR.	BEZEICHNUNG	BREITE	EAN
9988	Zero PopUp	70 cm	4260231675842

ART. NR.	BEZEICHNUNG	EAN
1186	Kohlefilterkassette (Sockel)	4260231675859
PO300	Plasmasockelfilter	4260231675781

AIDA COLLECTION

LENOXX® Designhauben

TECHNISCHE DATEN

Leistungsstufen:	4 Stufen
Motorleistung:	800 cbm/h
Schaltung:	Softtouch
Beleuchtung:	2 x 1W LED
Metallfettfilter:	1 Stück
Betrieb:	Umluft- & Abluftbetrieb
Energieeffizienzklasse:	B
Abmessungen:	53 | 73 x 27 cm
Abluftkanal:	Ø 150 mm
Funktionen:	Filtersättigungsanzeige, Nachlaufautomatik

Max. Luftstrom:	573 cbm/h
Max. Druck :	582 Pa
Energieverbauch p.a. Ø:	65,8 kWh/a
Fluiddynamik:	B
Beleuchtungseffizienz:	A
Fettabscheidegrad:	E
Lautstärke (max. Stufe):	67 dB

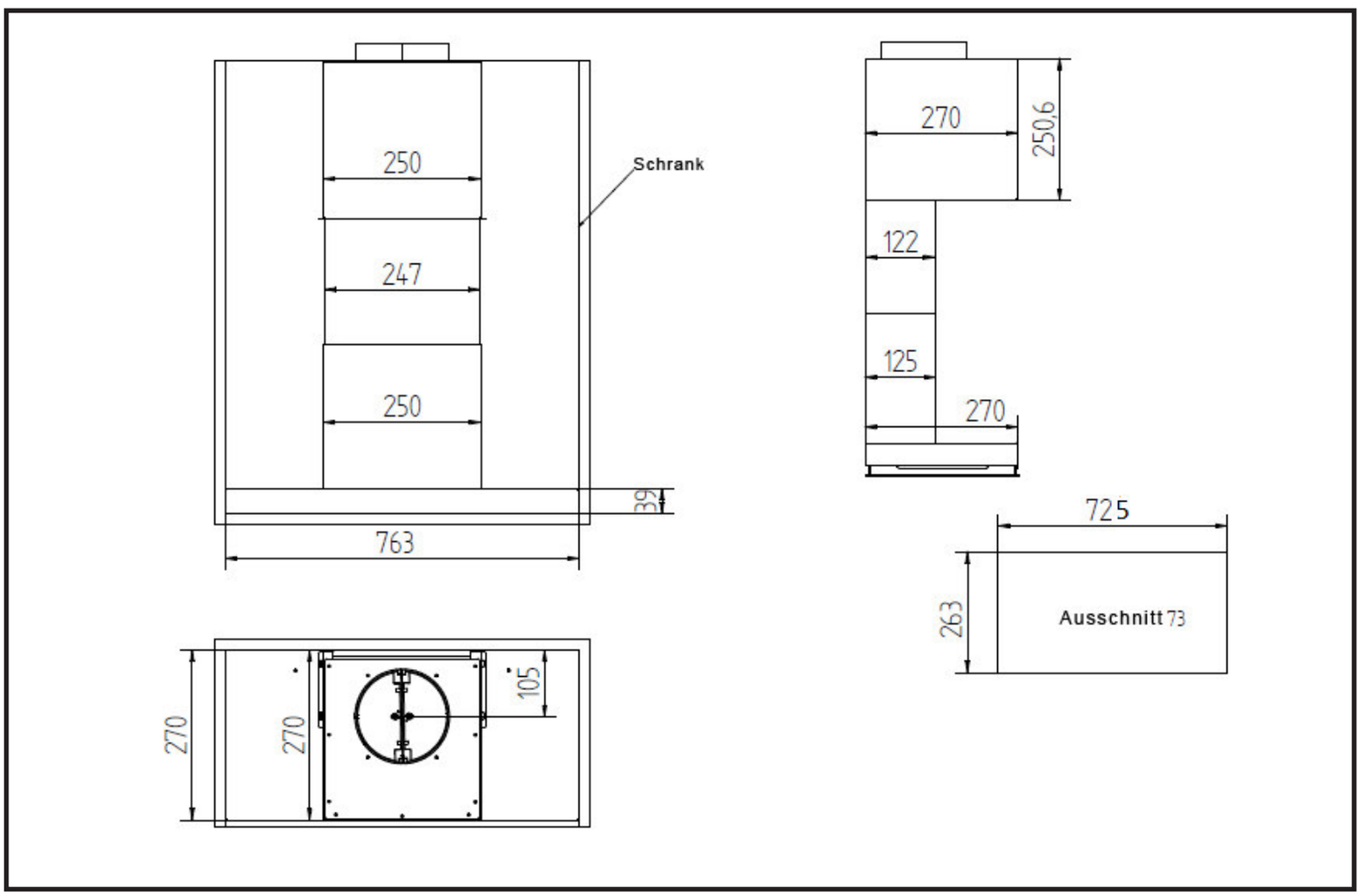

ART. NR.	BEZEICHNUNG	BREITE	EAN
4176-3	Aida Collection 73	73 cm	4260231673909

ART. NR.	BEZEICHNUNG	EAN
1126-73	LongLife Kohlefilter	4260231676290

TURANDOT ISLA

LENOXX® Designhauben

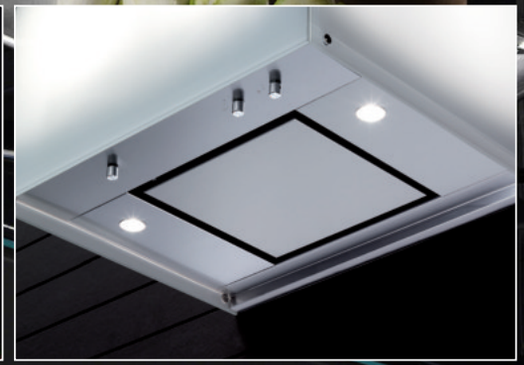

EEK A | 4 STUFEN | 800 cbm/h | LED

LENOXX® Designhauben

TECHNISCHE DATEN

Leistungsstufen:	4 Stufen
Motorleistung:	800 cbm/h
Schaltung:	Drehschaltung
Beleuchtung:	4 x 1,2W LED (60 cm) | 6 x 1,2W LED (90 cm) Korpusbeleuchtung (3500° K- nur White)
Metallfettfilter:	1 Stück
Betrieb:	Umluftbetrieb (inkl. Kohlefiltermatte*)
Energieeffizienzklasse:	A
Abmessungen:	60 | 90 x 48,6 cm

Abstand zur Arbeitsplatte:	Min. 50 cm (empfohlen)
Energieverbauch p.a. Ø:	55 kWh/a
Fluiddynamik:	A
Beleuchtungseffizienz:	A
Fettabscheidegrad:	F
Lautstärke (max. Stufe):	68 dB

***Bei Bestellung ist eine Kohlefiltermatte Art.Nr. 1137 inkl.**

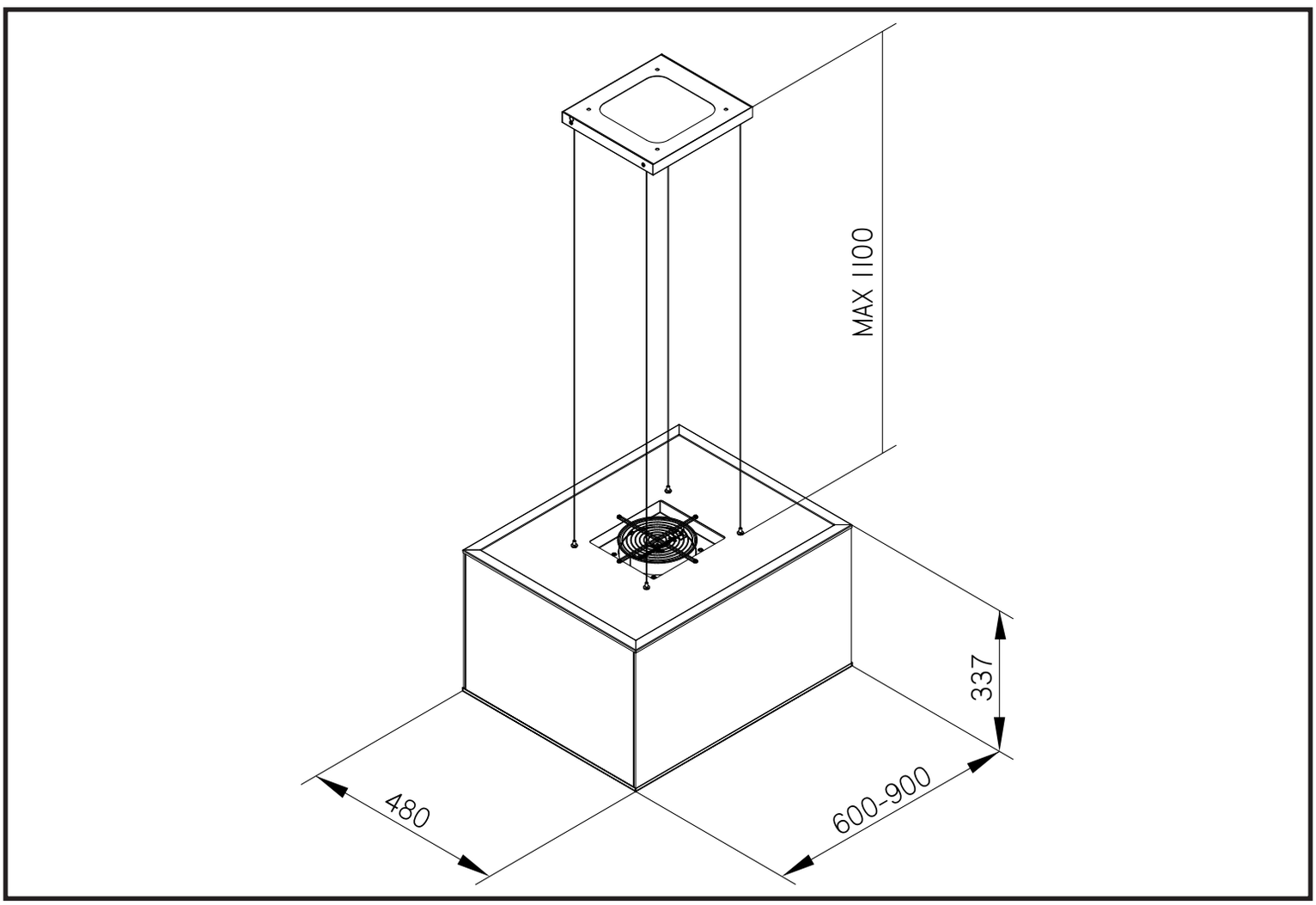

ART. NR.	BEZEICHNUNG	BREITE	EAN
8606-1	Turandot Isla White 60	60 cm	4260231673954
8609-1	Turandot Isla White 90	90 cm	4260231673947
8605	Turandot Isla Black 60	60 cm	4260231673701

ART. NR.	BEZEICHNUNG	EAN
1137	Kohlefiltermatte Turandot	4260231676313
1138	LongLife Kohlefiltermatte Turandot	4260231676269

ELLIPSIS

LENOXX® Designhauben

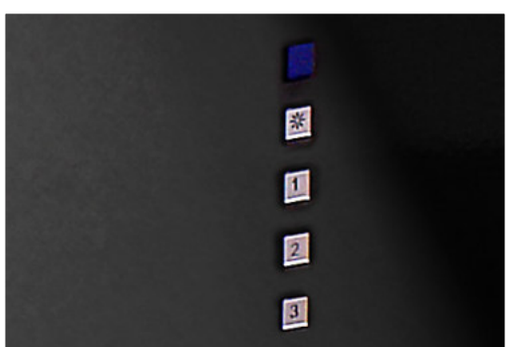

EEK D | 3 STUFEN | 700 cbm/h | LED

LENOXX® Designhauben

TECHNISCHE DATEN

Leistungsstufen:	3 Stufen
Motorleistung:	700 cbm/h
Schaltung:	Softtouch + Fernbedienung
Beleuchtung:	4 x 1,9W LED (3000° K)
Metallfettfilter:	1 Stück
Betrieb:	Umluftbetrieb
Energieeffizienzklasse:	D

Abstand zur Arbeitsplatte:	Min. 50 cm (empfohlen)
Energieverbauch p.a. Ø:	79 kWh/a
Fluiddynamik:	F
Beleuchtungseffizienz:	A
Fettabscheidegrad:	D
Lautstärke (max. Stufe):	64 dB

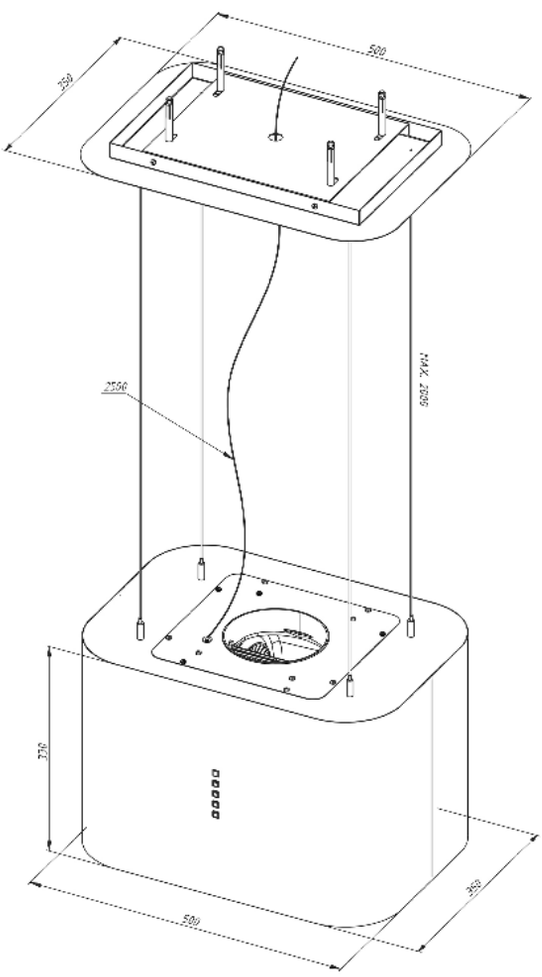

ART. NR.	BEZEICHNUNG	BREITE	EAN
8053	Ellipsis Black inkl. 700 cbm/h Motor	50 cm	4260231676221

ART. NR.	BEZEICHNUNG	EAN
1103	Kohlefilter K650 (2er-Set)	4260231672803

PLASMAONE

LENOXX® Designhauben

PLASMAONE
SIMPLY FRESH AIR

REINIGT DIE LUFT

BESEITIGT POLLEN, BAKTERIEN & ALLERGENE

NIEDRIGER ENERGIEVERBRAUCH

KOSTENSPAREND

SOLIDE LEBENSDAUER

7 JAHRE GARANTIE

PLASMAFILTER

LENOXX® Designhauben

PO300

TECHNISCHE DATEN

Höhe:	90 mm
Breite:	290 mm
Länge:	600 mm
Motorleistung:	800 m3
Anschlussöffnung Ø:	220 x 90 mm
Gewicht:	3,1 kg

PO400

TECHNISCHE DATEN

Aussen-Ø:	180 mm
Höhe:	120 mm
Motorleistung:	400 m3
Anschlussöffnung Ø:	120 mm
Gewicht:	1,6 kg
Kaminschacht (Mindestmaße):	200 x 200 mm

PO500

TECHNISCHE DATEN

Aussen-Ø:	210 mm
Höhe:	120 mm
Motorleistung:	500 m3
Anschlussöffnung Ø:	150 mm
Gewicht:	1,8 kg
Kaminschacht (Mindestmaße):	250 x 250 mm

PO800

TECHNISCHE DATEN

Aussen-Ø:	210 mm
Höhe:	210 mm
Motorleistung:	800 m3
Anschlussöffnung Ø:	150 mm
Gewicht:	2,2 kg
Kaminschacht (Mindestmaße):	250 x 250 mm

PO1000

TECHNISCHE DATEN

Aussen-Ø:	210 mm
Höhe:	270 mm
Motorleistung:	1000 m3
Anschlussöffnung Ø:	150 mm
Gewicht:	2,4 kg
Kaminschacht (Mindestmaße):	250 x 250 mm

ART. NR.	BEZEICHNUNG	EAN
PO300	Plasmasockelfilter	4260231675781
PO400	Plasmarundfilter	4260231675828
PO500	Plasmarundfilter	4260231675811
PO800	Plasmarundfilter	4260231675774
PO1000	Plasmarundfilter	4260231675798

ZUBEHÖR

LENOXX® Designhauben

Art.Nr. 1102

Art.Nr. 10107

Art.Nr. 1177

Art.Nr. 1103

ART. NR.	BEZEICHNUNG	EAN
1102	Kohlefilter K420 (2er-Set) (Omega Touch)	4260231674258
10107	Kohlefilter K450 (2er-Set) (Split, Pearl)	4260231675606
1177	Kohlefilter K600 (2er-Set) (Split de Luxe)	4260231675668
1103	Kohlefilter K650 (2er-Set) (Passat, Ellipsis, Andros, Flat)	4260231672803

Art.Nr. 1178

Art.Nr. 1112

Art.Nr. 1008

Art.Nr. 11107

ART. NR.	BEZEICHNUNG	EAN
1178	Kohlefilter ADF850 (2er-Set) (Carat)	4260231676092
1112	Kohlefilter K850 (2er-Set) (Quarz)	4260231674685
1008	Erstausrüsterset-Umluft (Passat)	4260231673343
11107	Erstausrüsterset-Umluft (Pearl, Split)	4260231675873

Art.Nr. 1199

Art.Nr. 11078

Art.Nr. 1077

Art.Nr. 9800

ART. NR.	BEZEICHNUNG	EAN
1199	Erstausrüsterset-Umluft (Split de Luxe)	4260231676092
11078	Erstausrüsterset-Umluft (Carat)	4260231674685
1077	Optionaler Edelstahlschacht (Split, Carat, Pearl)	4260231673343
9800	Optionaler Edelstahlschacht (Quarz)	4260231675873

Art.Nr. 1137

Art.Nr. 1138

Art.Nr. 1126-73

ART. NR.	BEZEICHNUNG	EAN
1137	Kohlefiltermatte (Turandot Isla)	4260231676313
1138	LongLife Kohlefiltermatte (Turandot Isla)	4260231676269
1126-73	LongLife Kohlefilter (Aida Collection 73)	4260231676290

ZUBEHÖR

LENOXX® Designhauben

Art.Nr. 3372

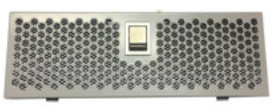

Art.Nr. 1126-90

Art.Nr. 1126-120

Art.Nr. 1186

ART. NR.	BEZEICHNUNG	EAN
3372	LongLife Kohlefilterkassette (Verdi)	4260231676252
1126-90	LongLife Kohlefiltermatte (Otello 90)	4260231675750
1126-120	LongLife Kohlefiltermatte (Otello 120)	4260231675743
1186	Kohlefilterkassette (Sockel | Zero)	4260231675859

Externer Innenraummotor
EAN: 4260231672322

Technische Daten
- 25 x 25 cm
- 800 cbm/h
- 4 Leistungsstufen
- 150 mm Ø Abluftkanal
- 10 m Anschlusskabel

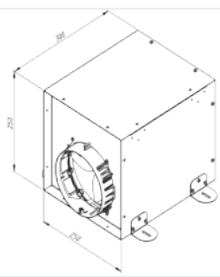

ART. NR.	BEZEICHNUNG	EAN
6666	Externer Innenraummotor 800 cbm/h	4260231672322

Externer Außenwandmotor
EAN: 4260231670946

Technische Daten
- 45 x 49 cm
- 1000 cbm/h
- 4 Leistungsstufen
- 150 mm Ø Abluftkanal
- 10 m Anschlusskabel

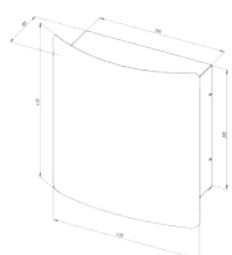

ART. NR.	BEZEICHNUNG	EAN
6667	Externer Außenwandmotor 1000 cbm/h	4260231670946

Externer Innenraummotor
EAN: 4260231670960

Technische Daten
- 25 x 25 cm
- 850 cbm/h
- 4 Leistungsstufen
- 150 mm Ø Abluftkanal
- 10 m Anschlusskabel

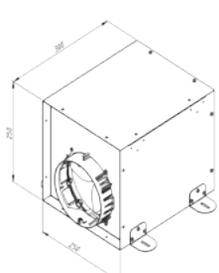

ART. NR.	BEZEICHNUNG	EAN
6669	Externer Innenraummotor 850 cbm/h	4260231670960

LENOXX®
Designhauben

Lenoxx Designhauben GmbH
Boschstraße 38 | D-32120 Hiddenhausen
Tel.: 05223 654 33 0 | Fax: 05223 654 33 10 | E-Mail: info@lenoxx.de | Internet: www.lenoxx.de